BEZPEČNOSTNÝ OKRUH ZARIADENIA - B. OKR.
SICHERHEITSBEREICH DER ANLAGE
SAFETY SURFACING AREA
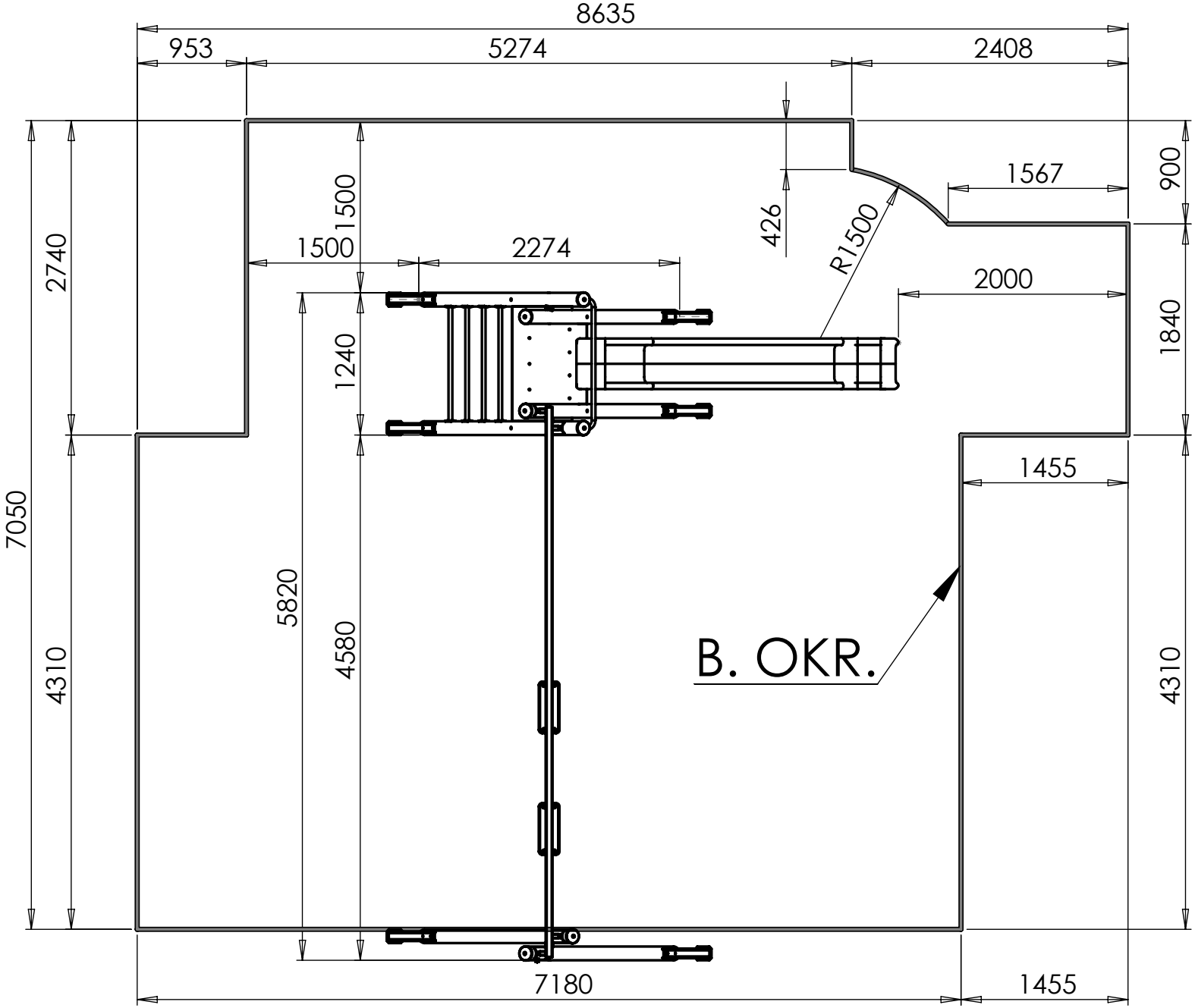
13+PR-2-KB,1111